Հասցե. ՇԻՐԱԿ 2-րդ նրբ. Տուն-1, բն.-11

ՀԱՏԱԿԱԳԾԻ ՖՐԱԳՄԵՆՏ +6,000 ՆԻՇԻ ՎՐԱ. / ՉԱՓԱԳՐՈՒԹՅՈՒՆ/

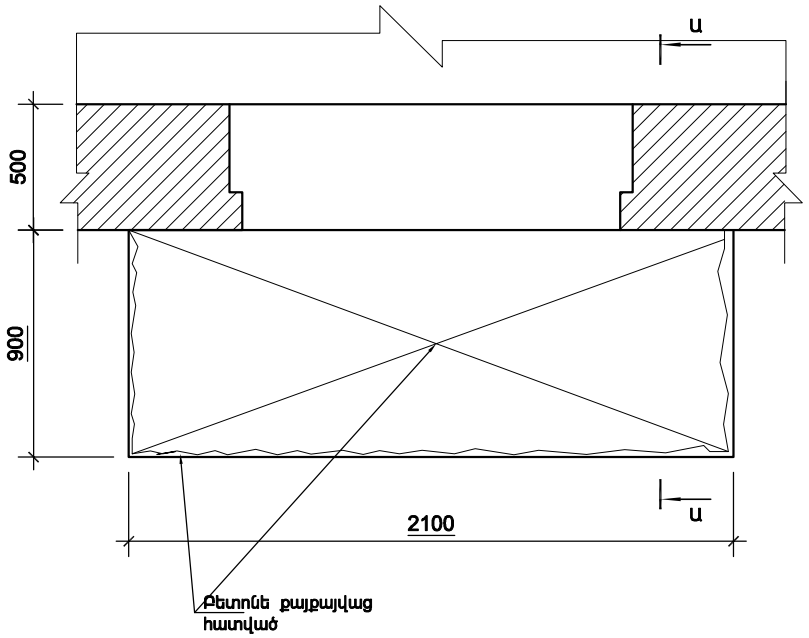

ՀԱՏԱԿԱԳԾԻ ՖՐԱԳՄԵՆՏ +6,000 ՆԻՇԻ ՎՐԱ. / ՔԱՆԴՄԱՆ ՀԵՐԹԱԿԱՆՈՒԹՅՈՒՆ/

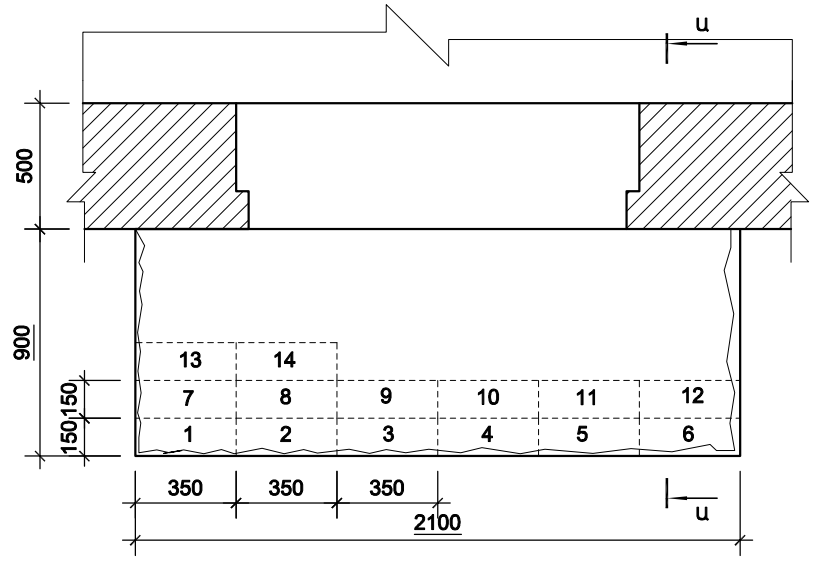

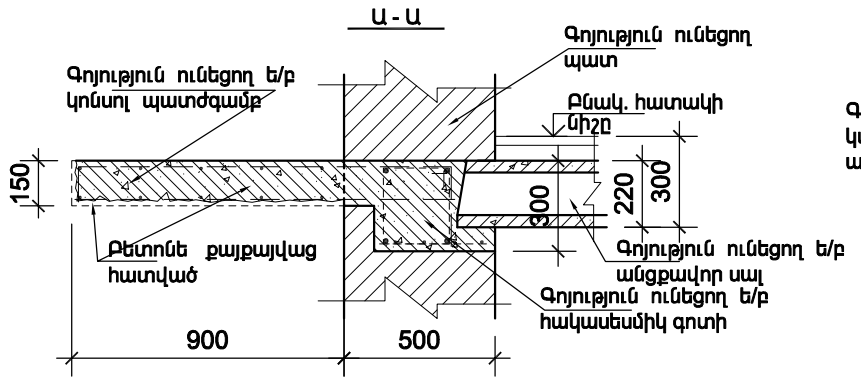

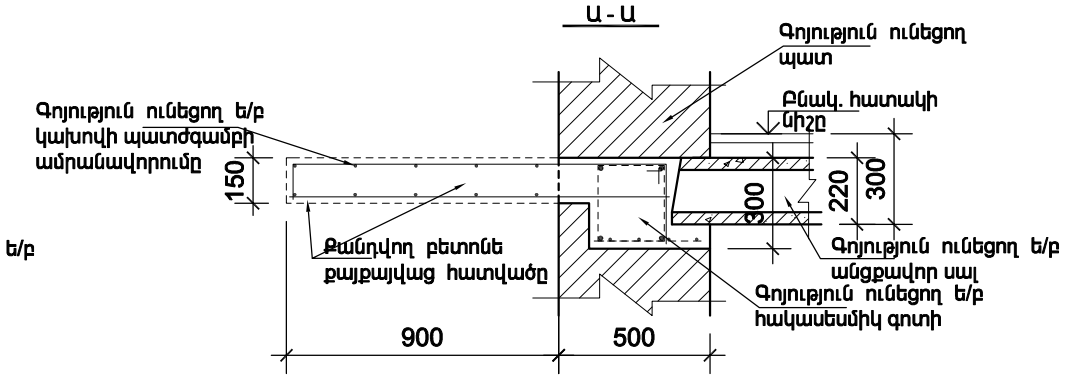

ՇԻՐԱԿ 2-րդ նրբ. Տուն-1,բն.-11 ՀԱՍՑԵՈՎ՝ ԳՈՅՈՒԹՅՈՒՆ ՈՒՆԵՑՈՂ ԿԱԽՈՎԻ ՊԱՏԺԳԱՄԲԻ ՎԻՃԱԿԸ:

1. ԳՈՅՈՒԹՅՈՒՆ ՈՒՆԵՑՈՂ ԿԱԽՈՎԻ ՊԱՏԺԳԱՄԲԻ ԲԵՏՈՆԸ ԱՄԲՈՂՋՈՒԹՅԱՄԲ ՔԱՅՔԱՅՎԱԾ է: ՊԱՏԺԳԱՄԲԻ ԱՄՐԱՆԱՎՈՐՈՒՄԸ ԲԵՏՈՆԻ ՎԱՏ ՎԻՃԱԿԻ ՊԱՏՃԱՌՈՎ ՆՈՒՅՆՊԵՍ ՔԱՅՔԱՅՎԱԾ է:
ԿԱԽՈՎԻ ՊԱՏԺԳԱՄԲԻ ՈՒԺԵՂԱՑՄԱՆ ՆՊԱՏԱԿՈՎ, ՊԱՀՊԱՆԵԼՈՎ ԲՈԼՈՐ ԳՈՐԾՈՂ ԱՆՎՏԱՆԳՈՒԹՅԱՆ ՆՈՐՄԵՐԸ ՇԻՆ. ԱՇԽԱՏԱՆՔՆԵՐԸ ԻՐԱԿԱՆԱՑՆԵԼՈՒՑ, ՔԱՆԴԵԼ ՊԱՏԺԳԱՄԲԻ ԲԵՏՈՆԸ՝ ՀԱՄԱՁԱՅՆ ԳԾԱԳՐՈՒՄ ՆՇՎԱԾ ՀԵՐԹԱԿԱՆՈՒԹՅԱՆ / ՆԱՅԵԼ ՀԱՏԱԿԱԳԻԾ/ ՉՎՆԱՍԵԼՈՎ ՊԱՏԺԳԱՄԲԻ ԱՇԽԱՏՈՂ ԱՄՐԱՆԱՎՈՐՈՒՄԸ:
ՀԱՏԱԿԱԳԾՈՒՄ ՆՇՎԱԾ ՀԱՏՎԱԾՆԵՐՈՒՄ ԲԱՑԵԼ ԽՈՐՈՉ, ԳՈՅՈՒԹՅՈՒՆ ՈՒՆԵՑՈՂ ՊԱՏԵՐԻ ԵՎ ՀԱԿԱՍԵՍՄԻԿ ԳՈՏՈՒ ՄԵՋ ՉՎՆԱՍԵԼՈՎ ԳՈՏՈՒ ԱՄՐԱՆԱՎՈՐՈՒՄԸ /350x250x160h/: ՏԵՂԱԴՐԵԼ ՄԵՏԱՂԱԿԱՆ ՏԱՐՐԵՐ ԵՎ ԲԵՏՈՆԱՊԱՏԵԼ ՆՇՎԱԾ ԽՈՐՈՉՆԵՐԸ:
ՄԵՏԱՂԱԿԱՆ ՏԱՐՐԵՐԻ ՎՐԱ ՏԵՂԱԴՐԵԼ ՆՈՐ ՎԵՐԱՆՈՐՈԳՎՈՂ ՊԱՏԺԳԱՄԲԻ ԱՄՐԱՆԱՎՈՐՈՒՄԸ: ԶՈՂԵԼ ՎԵՐԸ ՆՇՎԱԾԸ ՄԵՏԱՂԱԿԱՆ ՏԱՐՐԵՐԻՆ: ՈՐԻՑ ՀԵՏՈ ՎԵՐԱԿԱՆԳՆԵԼ ՊԱՏԺԳԱՄԲԻ ԱՄԲՈՂՋՈՒԹՅՈՒՆԸ ԲԵՏՈՆԱՊԱՏԵԼՈՎ:
2. ՆԱԽԱՏԵՍԵԼ ԿԱԽՈՎԻ ՊԱՏԺԳԱՄԲԻ ԿՈՂԵՐԻ ԵՎ ՏԱԿԻ ՀԱՏՎԱԾԻ Ց/Ա ՍՎԱՂ -2.67մ²:
ՆԱԽԱՊԵՍ ՆԱԽԱՏԵՍԵԼՈՎ ՄԵՏ. ՏԱՐՐԵՐԻ ՎՐԱ ՀԱՄԱՊԱՏԱՍԽԱՆ ՄԵՏ. ՑԱՆՑ
3. ՄՇԱԿԵԼ ԿԱԽՈՎԻ ՊԱՏԺԳԱՄԲԻ ԿՈՂԵՐԸ ԵՎ ՏԱԿԻ ՀԱՏՎԱԾԸ ԶՐԱԿԱՅՈՒՆ ԱՐՏԱՔԻՆ ՃԱԿԱՏՆԵՐԻ ՀԱՄԱՐ ՆԵՐԿԵՐՈՎ -2.67մ²:
4. ՀԱՏԱԿՆԵՐԸ ԻՐԱԿԱՆԱՑՆԵԼ Ց/Ա ՀԱՐԹԵՑՆՈՂ ՇԵՐՏՈՎ -1.89մ²:
5. ԲՈԼՈՐ ՇԻՆ. ԱՇԽԱՏԱՆՔՆԵՐԸ ԻՐԱԿԱՆԱՑՆԵԼ ՊԱՀՊԱՆԵԼՈՎ ԳՈՐԾՈՂ ԱՆՎՏԱՆԳՈՒԹՅԱՆ ՆՈՐՄԵՐԸ:

ՊԱՏԾԳԱՄԲԻ ՎԵՐԱՆՈՐՈՔՈՒՄ Հասցե. ՇԻՐԱԿ 2-րդ նրբ. Տուն-1.բն.11				«ԵՔ-ԲԸԱԾՁԲ-16/83-2»		
ՏՆՕՐԵՆ	Գ.ՀԱԿՈԲՅԱՆ		ԿՈՆՍՏՐՈՒԿՏՈՐԱԿԱՆ ՄԱՍ	ՓՈՒԼ	ԹԵՐԹ	ԹԵՐԹԵՐ
ՆԳԻ	Տ.ՀԱԿՈԲՅԱՆ			ԱՆ	1	
ԿՈՆՍՏ.	Ռ.Դավթյան		ՀԱՏԱԿԱԳԾԻ ՖՐԱԳՄԵՆՏ +6.000 ՆԻՇԻ ՎՐԱ.	«ՀԱՁԱՐԱՇԵՆ» ՍՊԸ		

ՀԱՏԱԿԱԳԾԻ ՖՐԱԳՄԵՆՏ +6,000 ՆԻՇԻ ՎՐԱ. ՄԵՏԱՂԱԿԱՆ ՏԱՐՐԵՐԻ ՏԵՂԱԴՐՄԱՆ ՍԽԵՄԱ.

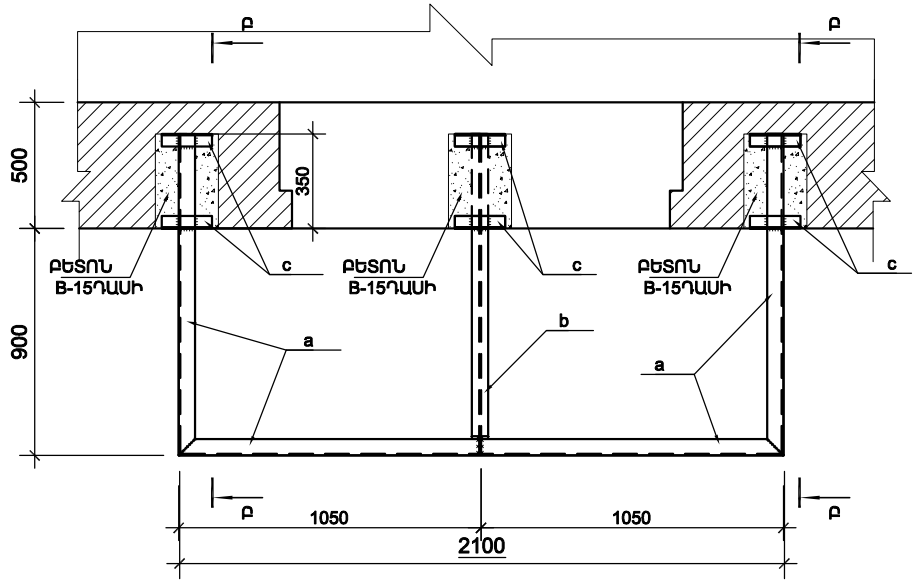

ՀԱՏԱԿԱԳԾԻ ՖՐԱԳՄԵՆՏ +6,000 ՆԻՇԻ ՎՐԱ. ՄԻԱՁՈՒՅԼ Ե/Բ ՍԱԼ ՍՄ-1-ի ՀԱՏԱԿԱԳԻԾ.

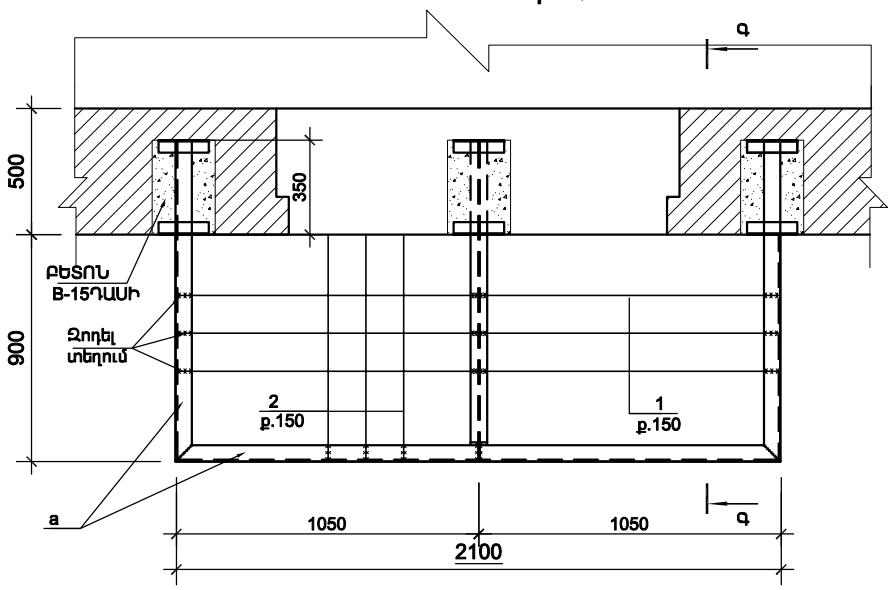

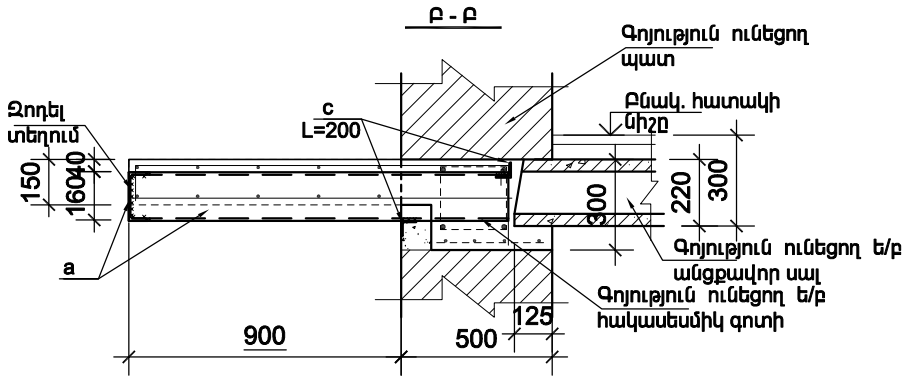

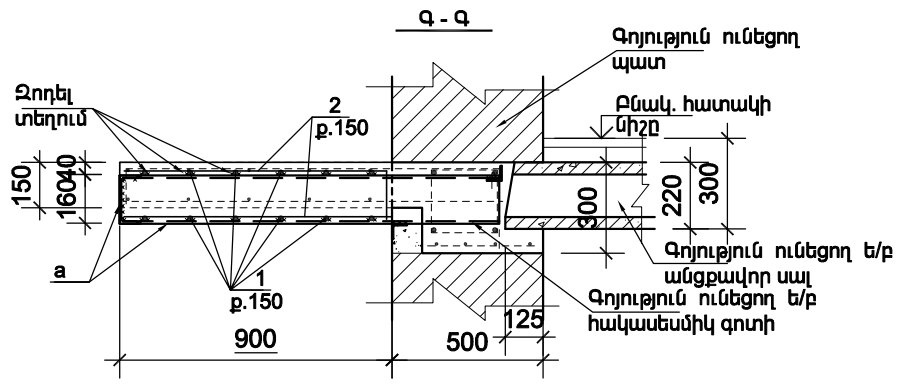

ՏԱՐՐԵՐԻ ՄԱՍՆԱԳԻՐ

ԴԻՐՔ	ՆՇԱՆԱԿՈՒՄ	ԱՆՎԱՆՈՒՄ	ՔԱՆ	ՔԱՇ կգ	ԾԱՆՈԹ.
	ՄԵՏԱՂԱԿԱՆ ՏԱՐՐԵՐ				
a		Швеллер 16 ГОСТ 8240-89 / С235 ГОСТ 27772-88* L=4600	1	71.0	
b		Двутавр 16 ГОСТ 8239-89 / С235 ГОСТ 27772-88* L=1250	1	20.7	
c		Уголок 50x5 ГОСТ8509-93 / С235 ГОСТ 27772-88* L=200	6	0.75	
	ՄԻԱՁՈՒՅԼ Ե/Բ ՏԱՐՐԵՐ				
		ՄԻԱՁՈՒՅԼ Ե/Բ ՊԱՏԺԳԱՄԲ ՊՄ-1/ 1հատ/			
1	ГОСТ 5781-82*	Ø12 A500C L=25200	1	22.4	
2	ГОСТ 5781-82*	Ø12 A500C L=25200	1	22.4	
		ԲԵՏՈՆ B-15 ԴԱՍԻ			0,42մ³

ՊՈՂՊԱՏԻ ԾԱԽՍԻ ԱՄՓՈՓԱԳԻՐ ՄԵԿ Ե-Բ ՏԱՐՐԻ ՀԱՄԱՐ. կգ

ՏԱՐՐԻ ՄԱԿՆԻՇԸ	ԱՄՐԱՆԱՅԻՆ ՇԻՆՎԱԾՔՆԵՐ				
	ԱՄՐԱՆԻ ԴԱՍԸ				ԸՆԴՀԱՄ.
	A500C				
	ГОСТ 5781-82*				
	Ø12			ԸՆԴ.	
ՊՄ-1	44.8			44.8	44.8

ՊԱՏԺԳԱՄԲԻ ՎԵՐԱՆՈՐՈՔՈՒՄ Հաստ. ՇԻՐԱԿ 2-րդ նրբ. Տուն-1.բն.11				«ԵՔ-ԲԸԱՇՁԲ-16/83-2»	
ՏՆՕՐԵՆ	Գ.ՀԱԿՈԲՅԱՆ		ԿՈՆՍՏՐՈՒԿՏՈՐԱԿԱՆ ՄԱՍ	ՓՈՒԼ	ԹԵՐԹ	ԹԵՐԹԵՐ
ՆԳԻ	Տ.ՀԱԿՈԲՅԱՆ			ԱՆ	2	
ԿՈՆՍՏ.	Ռ.Դավթյան		ՀԱՏԱԿԱԳԾԻ ՖՐԱԳՄԵՆՏ +9.000 ՆԻՇԻ ՎՐԱ.	«ՅԱՋԱՐԱՇԵՆ» ՍՊԸ		